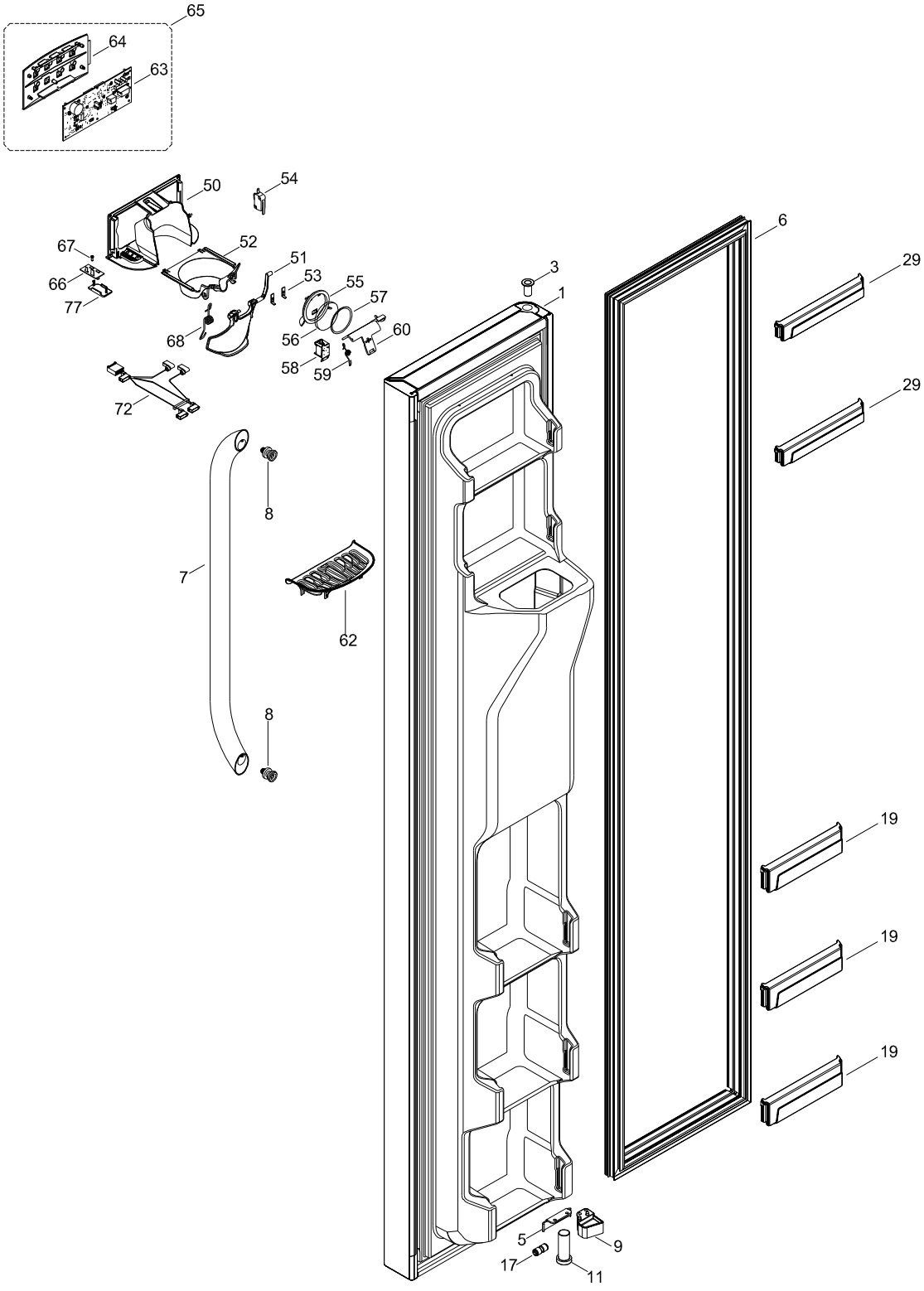
65
64
63
50
54
67
52
51
66
53
55
77
57
68
56
60
58
59
72
3
1
6
29
29
8
7
62
8
19
19
19
5
9
17
11

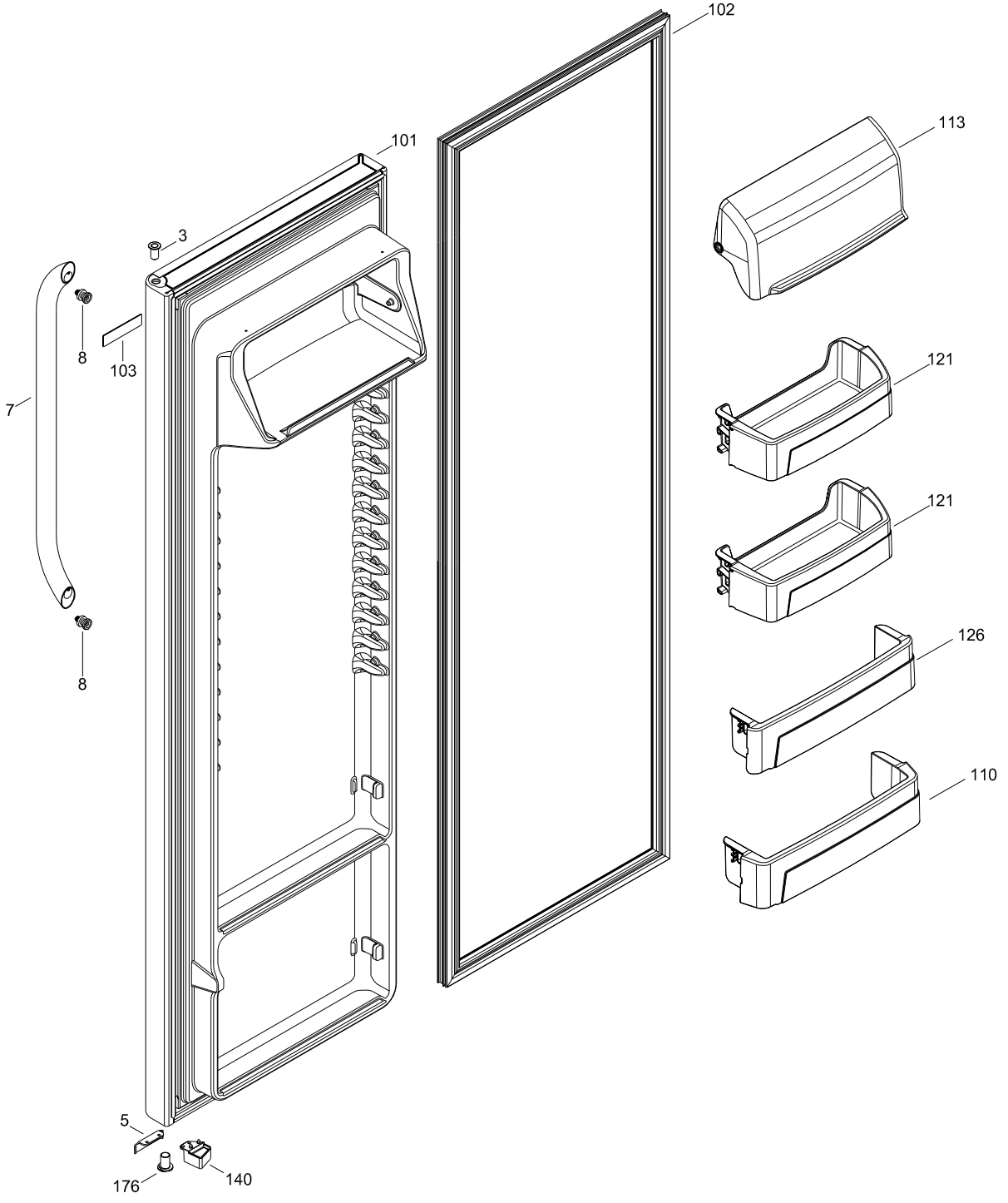
102
113
101
3
8
103
7
121
121
8
126
110
5
176
140

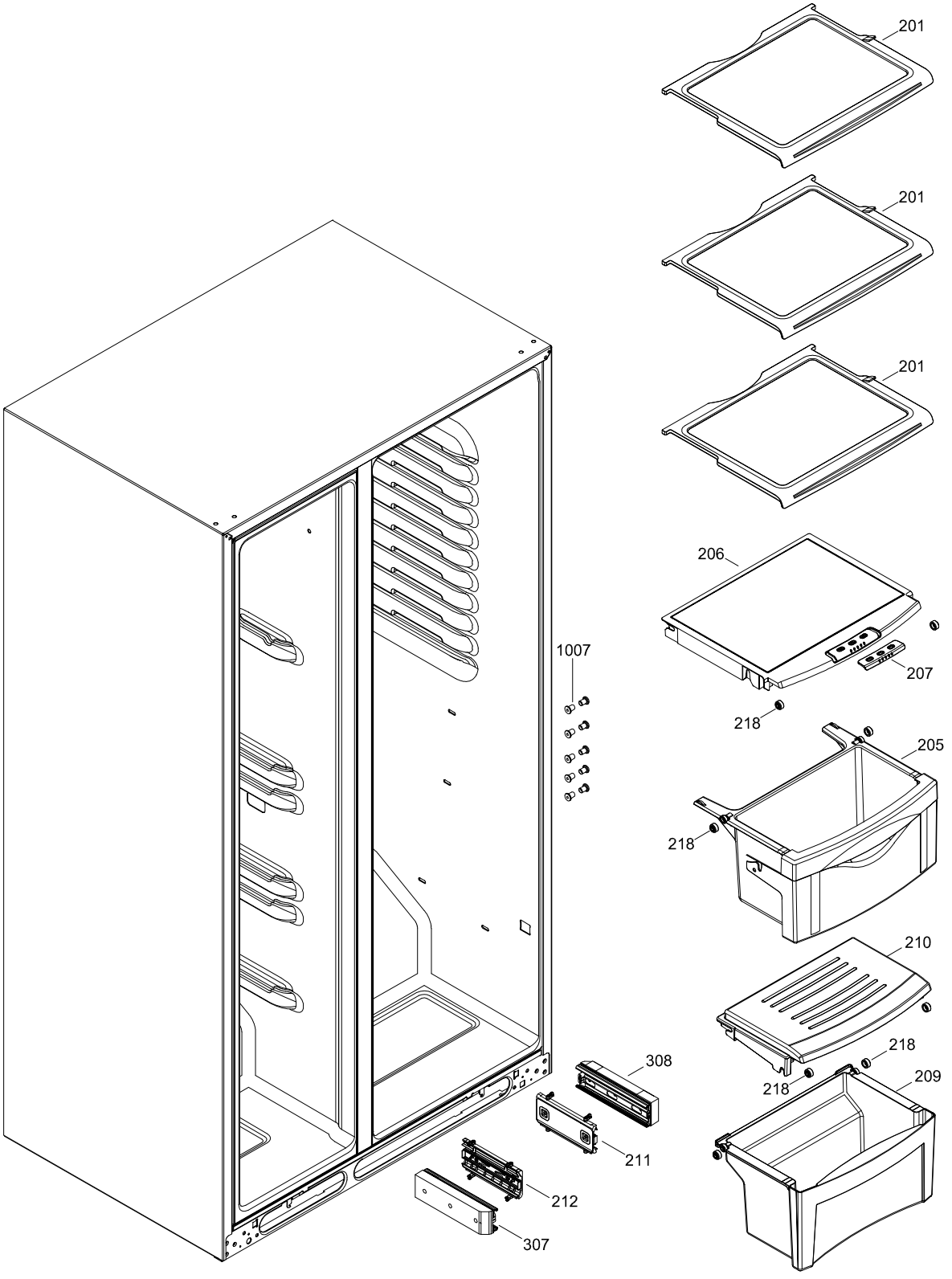
201
201
201
206
207
218
205
218
210
218
218
209
1007
308
211
212
307

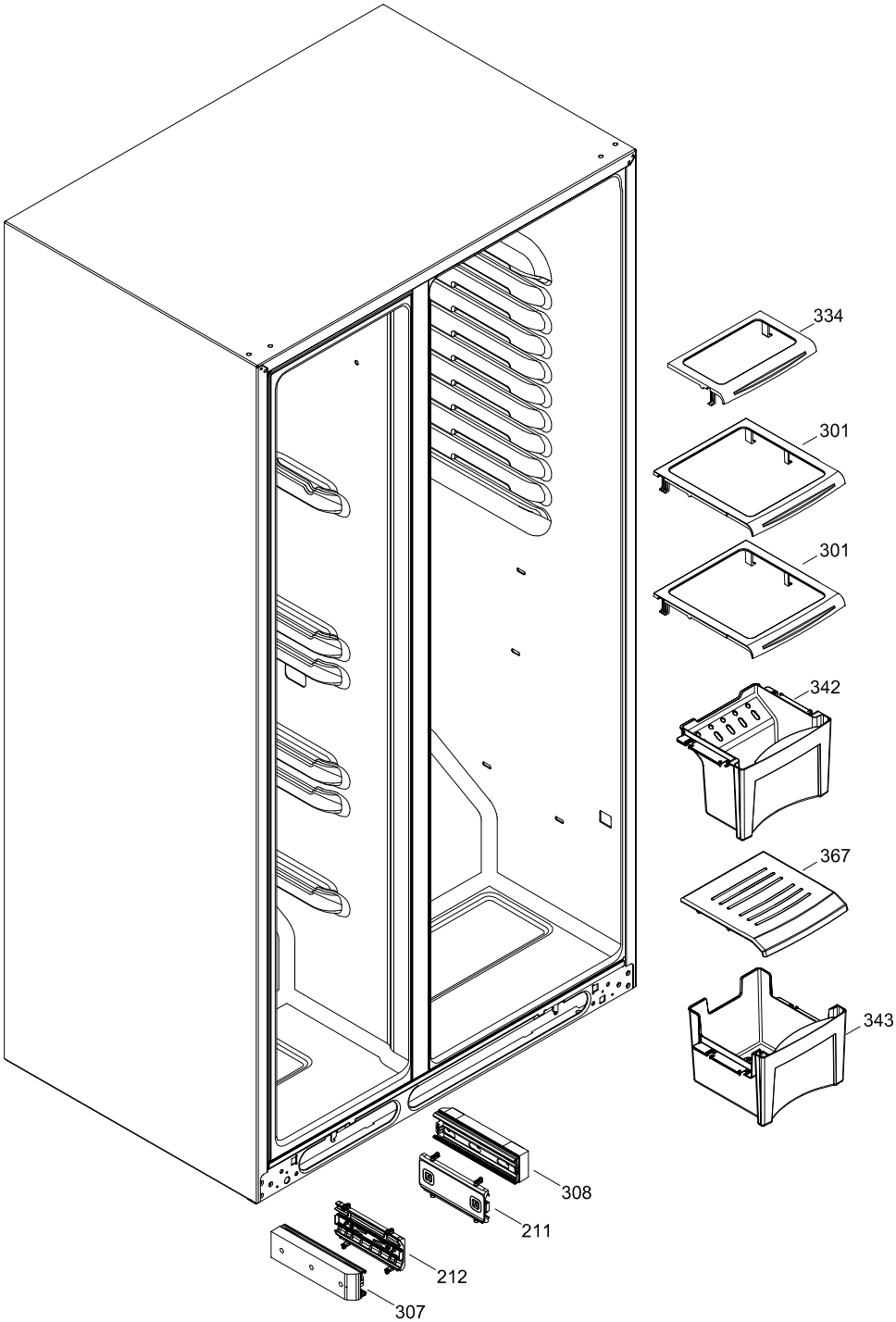
334
301
301
342
367
343
308
211
212
307

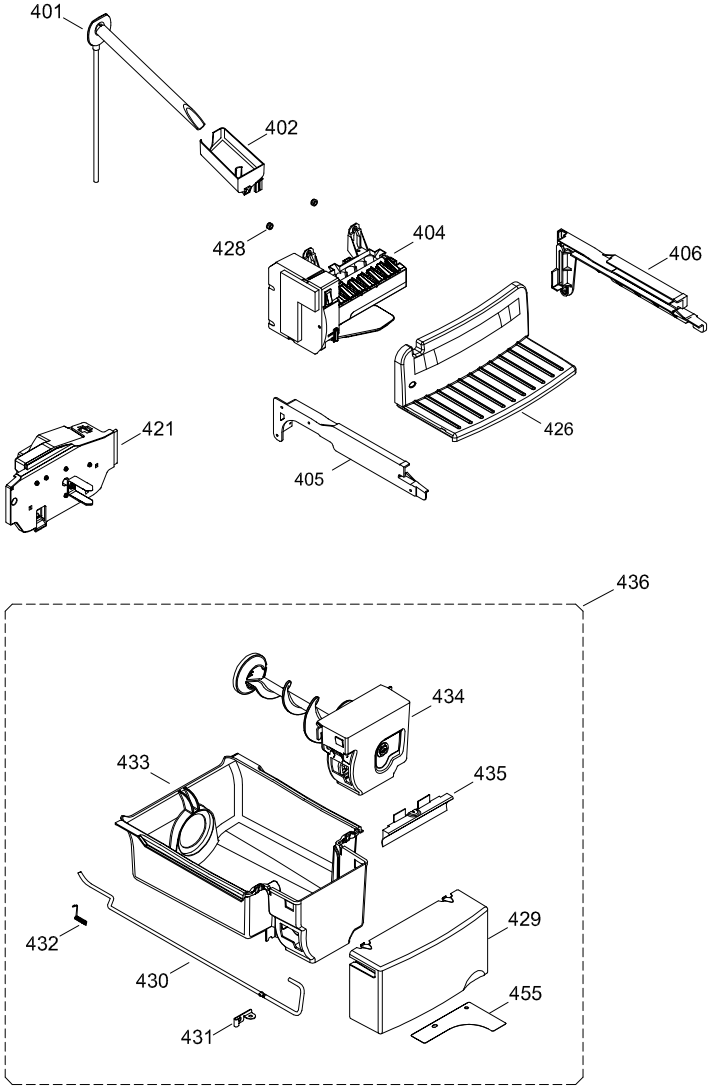
401
402
428
404
406
426
421
405
436
434
433
435
429
432
430
455
431

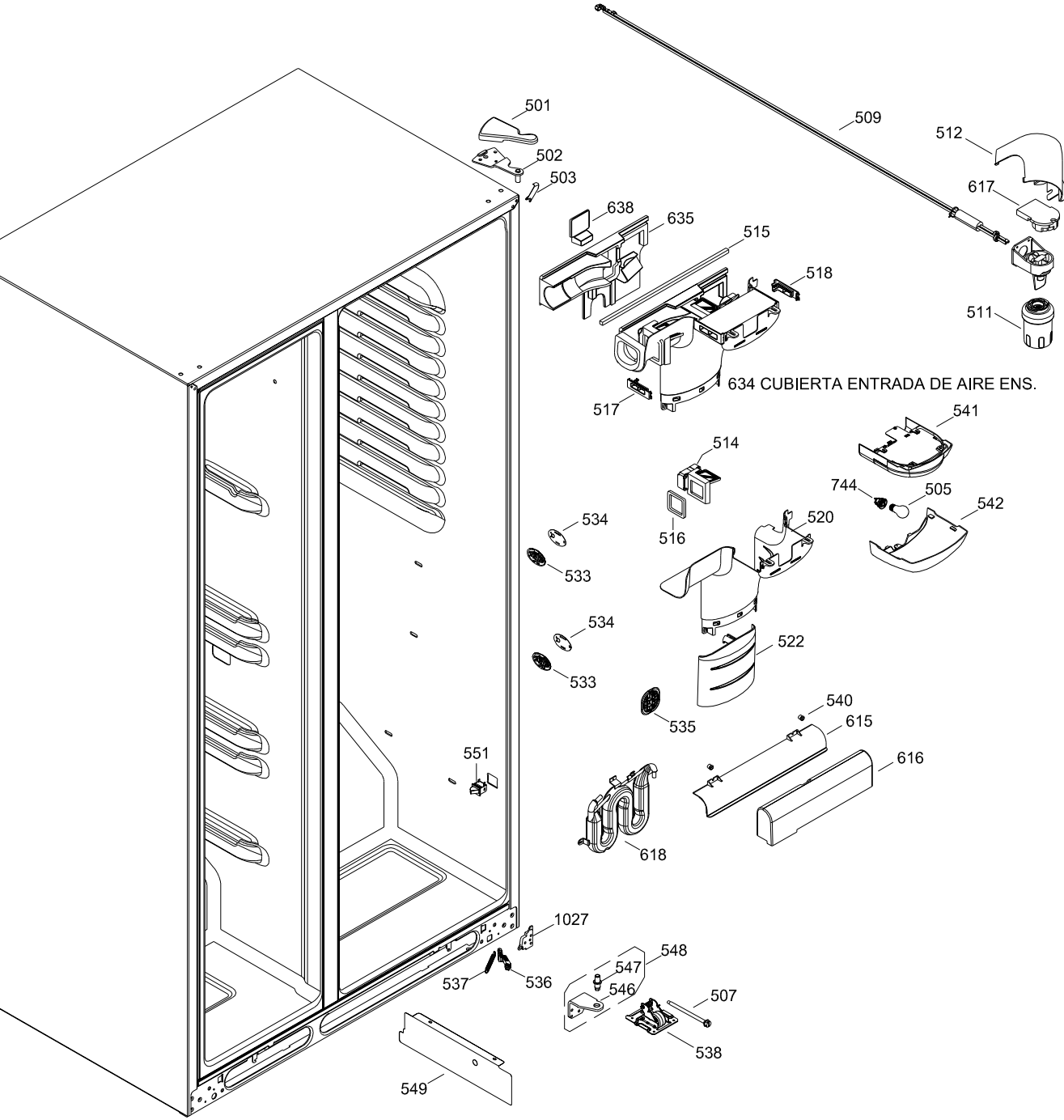
501
502
503
638
635
515
518
517
634 CUBIERTA ENTRADA DE AIRE ENS.
509
512
617
511
541
514
744
505
542
516
520
534
533
534
533
522
535
540
615
616
551
618
1027
548
547
546
537
536
507
538
549

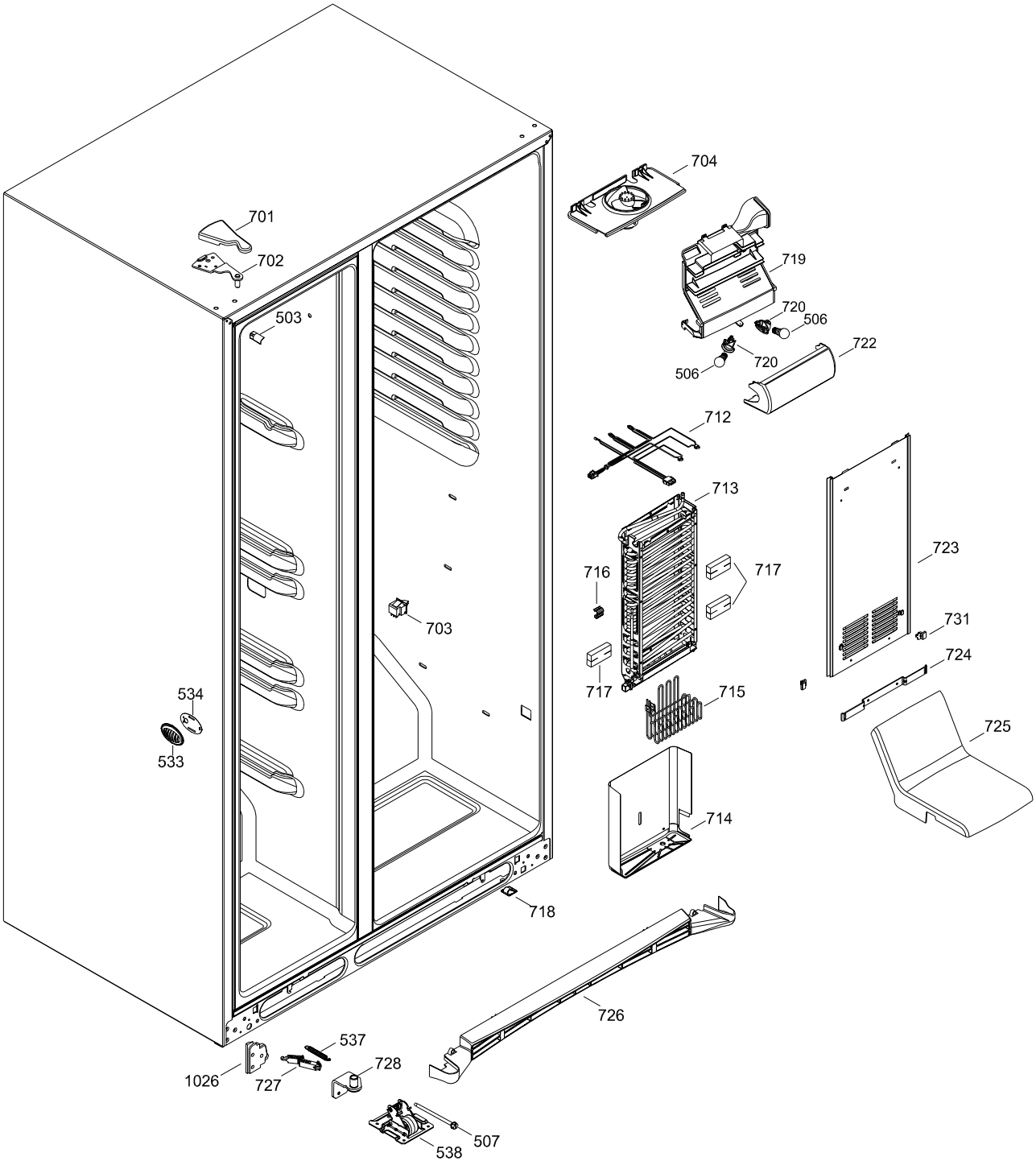
704
701
702
719
720
506
503
722
720
506
712
713
723
716
717
703
731
724
534
533
717
715
725
714
718
726
537
1026
727
728
507
538

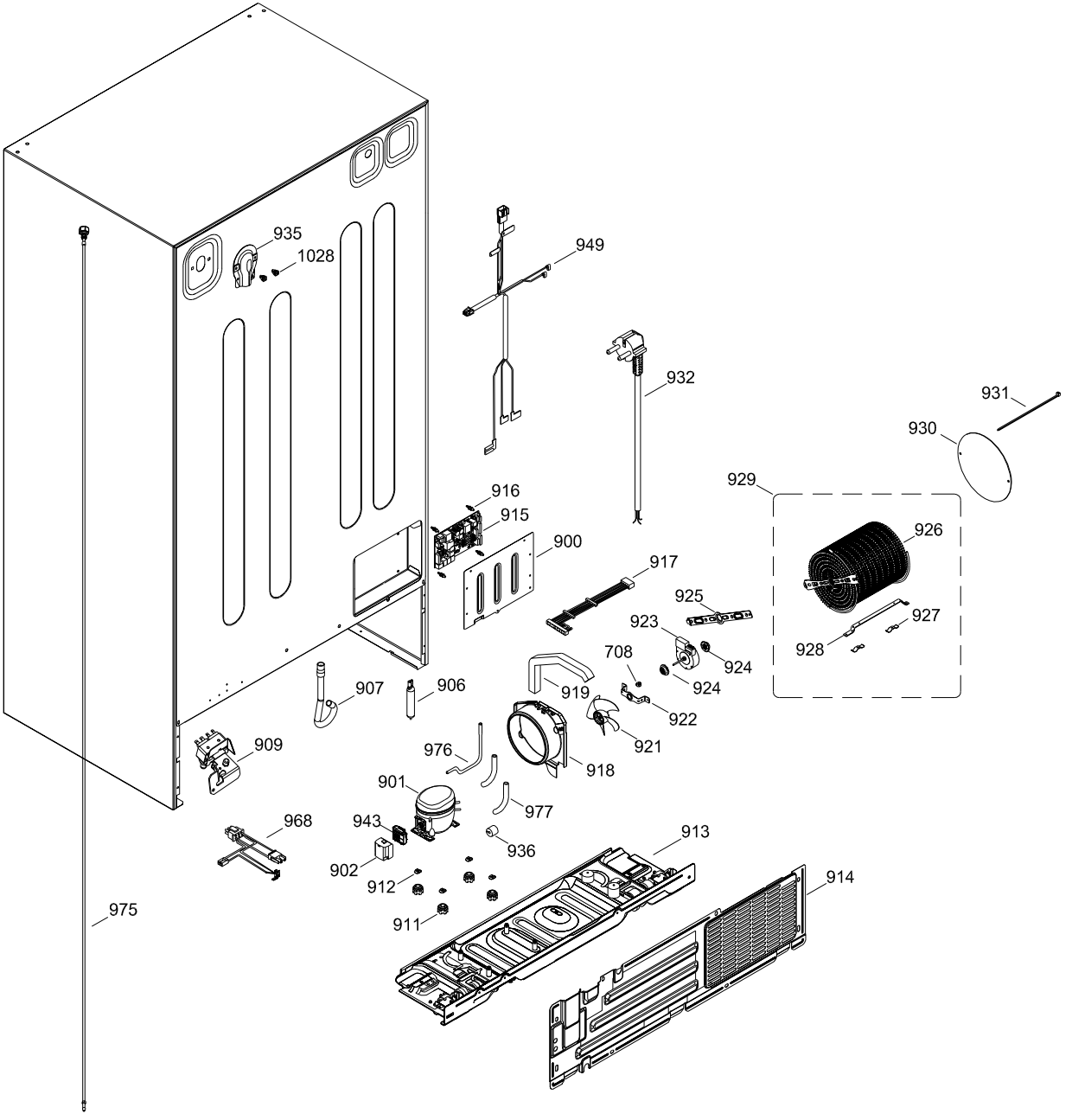
935
1028
949
932
931
930
929
926
927
928
916
915
900
917
925
923
924
708
924
922
921
919
907
906
909
976
918
901
977
968
943
936
913
914
902
912
911
975